70x130 ve 60x120 KURULUM

ALT GRUP PARCALARI

ASAMA:1

ONCELIKLE NUMARAYA GORE ILERLEYELIM.MONTAJ YAPACAGIMIZ PARCA UZERINE BELIRTILEN APARATLARI TAKALIM. SONRA TOPLAYALIM.

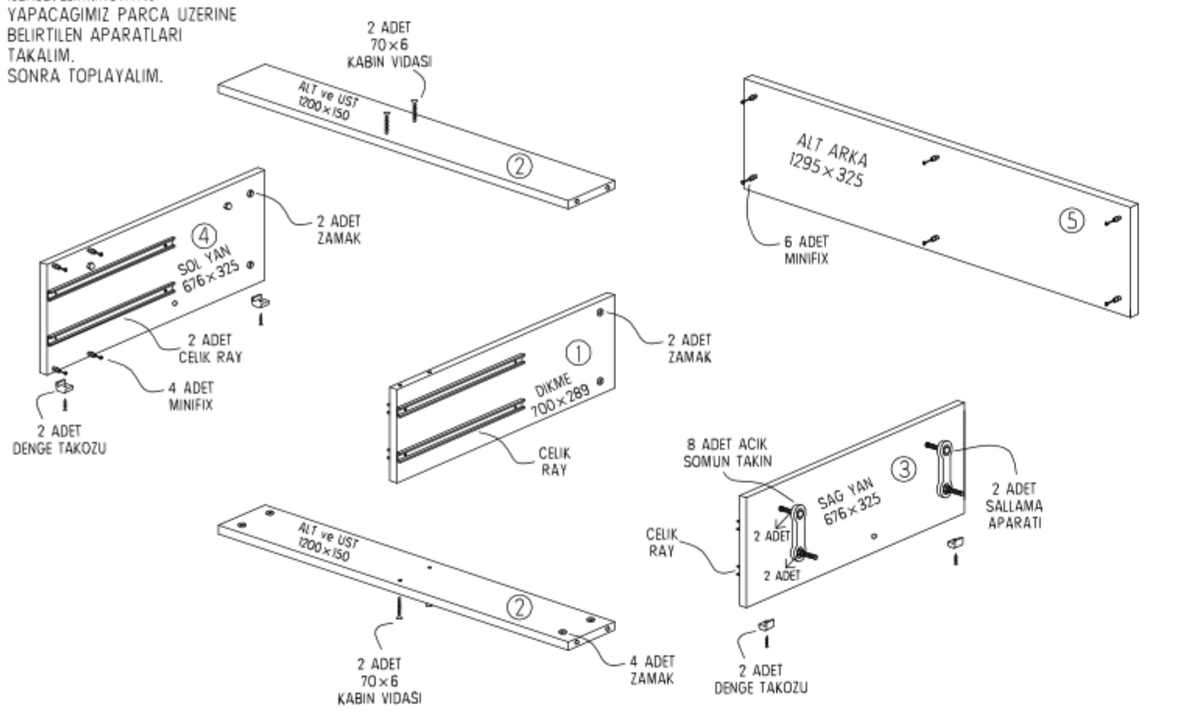

ASAMA:2

ALT GRUP TOPLANMIS HALI

BASLIK HAZIRLAMA BELIRTILEN APARATLARI YERLERINE TAKALIM. 2 BASLIKTA AYNI APARATLAR OLACAKTIR.

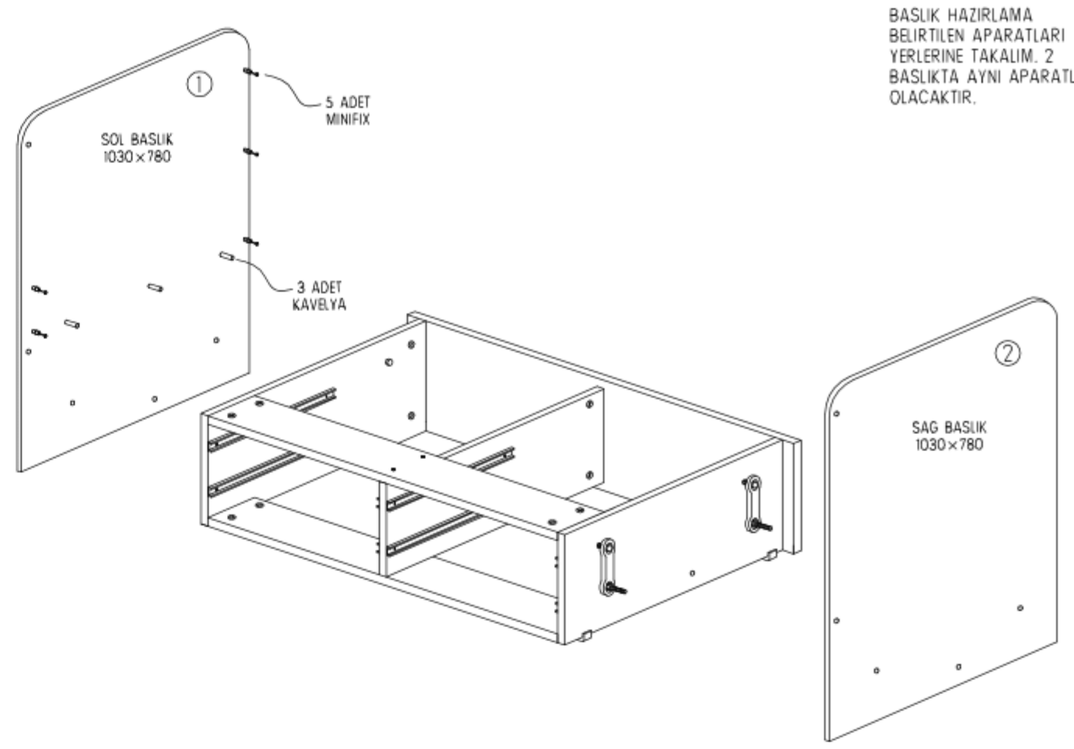

BASLIK MONTAJI

ASAMA:3

1 NOLU BASLIK TAKILDIKTAN SONRA 2 NOLU BASLIGI TAKALIM.(NOT CIVATALARA 2 SER ACIK SOMUN TAKALIM AKSI TAKDIRDE BESIK SALLANMAZ. ASAMA 1 E BAKIN SALLAMA APARATI.

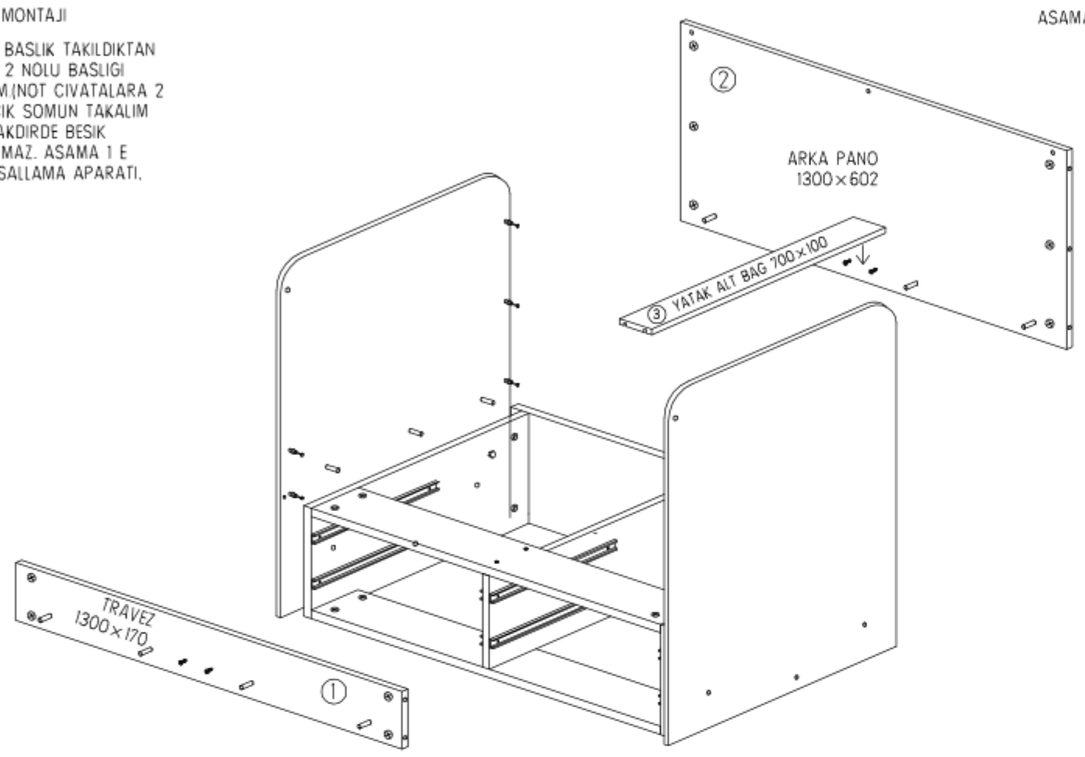

BASLIK MONTAJI

ASAMA:4

1 NOLU BASLIK TAKILDIKTAN SONRA 2 NOLU BASLIGI TAKALIM.(NOT CIVATALARA 2 SER ACIK SOMUN TAKALIM AKSI TAKDIRDE BESIK SALLANMAZ. ASAMA 1 E BAKIN SALLAMA APARATI.

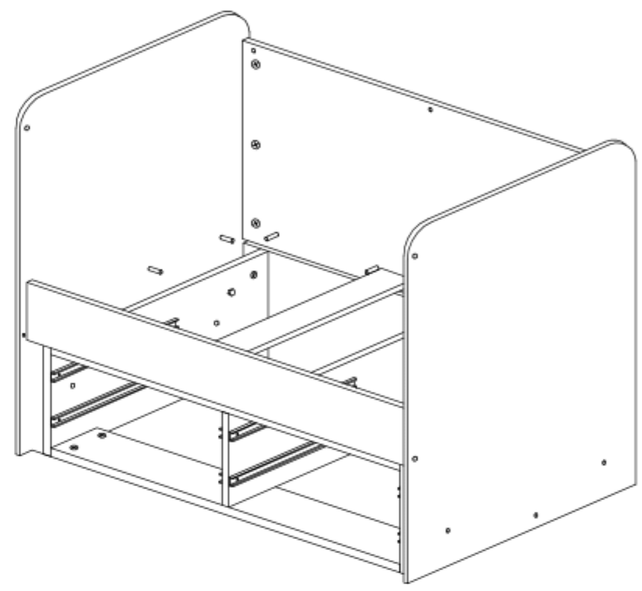

KORKULUK MONTAJI

ASAMA:5

ASANSOR CUBUK TUTUCULARINI TAKALIM .SONRADA CUBUKLARI TAKMIS OLDUGUMUZ PARCAYA VIDALAYALIM.VE KORRKULUGU MEVCUT DELIKLERINDEN CUBUK UZERINDEN TAKALIM SONRADA DIK KONUMA GETIRIP ALT KISIMINI ALT TUTUCU ILE BAGLAYALIM.

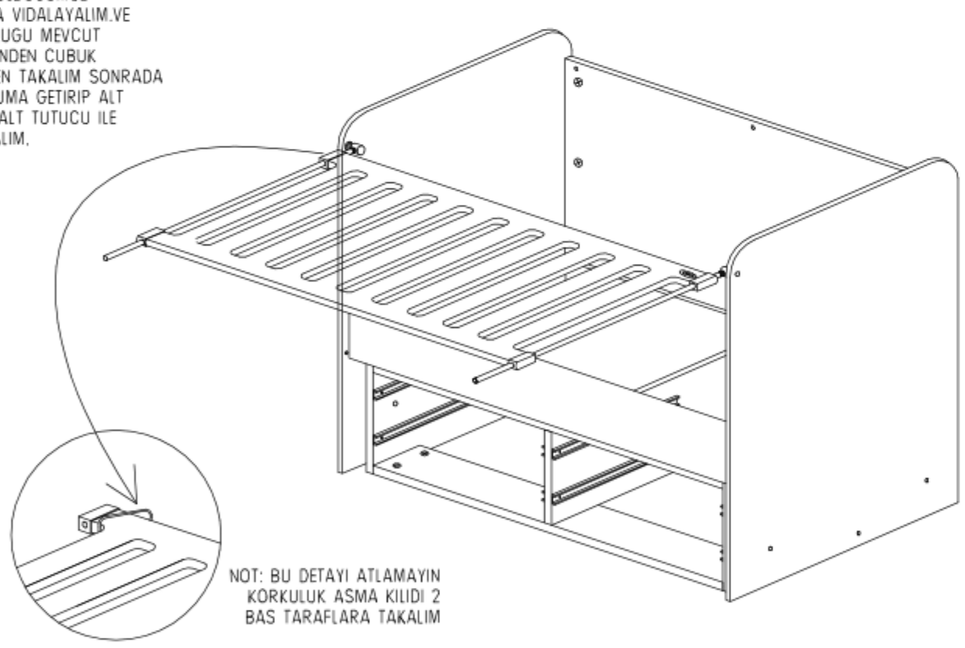

NOT: BU DETAYI ATLAMAYIN KORKULUK ASMA KILIDI 2 BAS TARAFLARA TAKALIM

KORKULUK MONTAJI YAPILMIS HALI

ASAMA:6

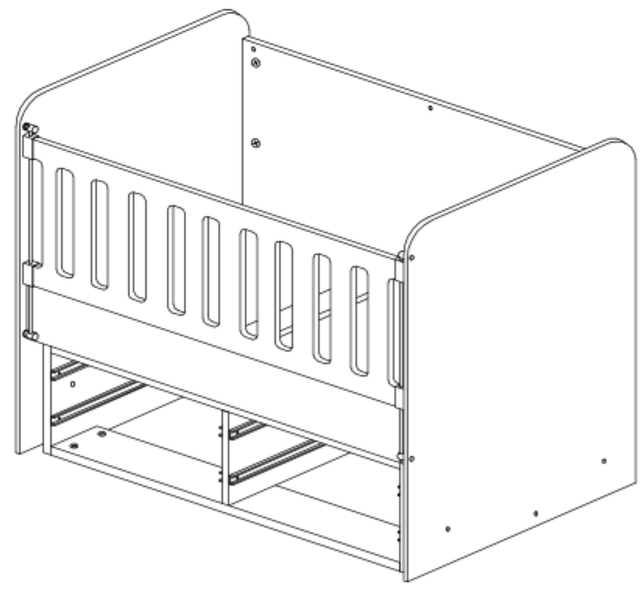

YATAK ALTI MONTAJI

ASAMA:7

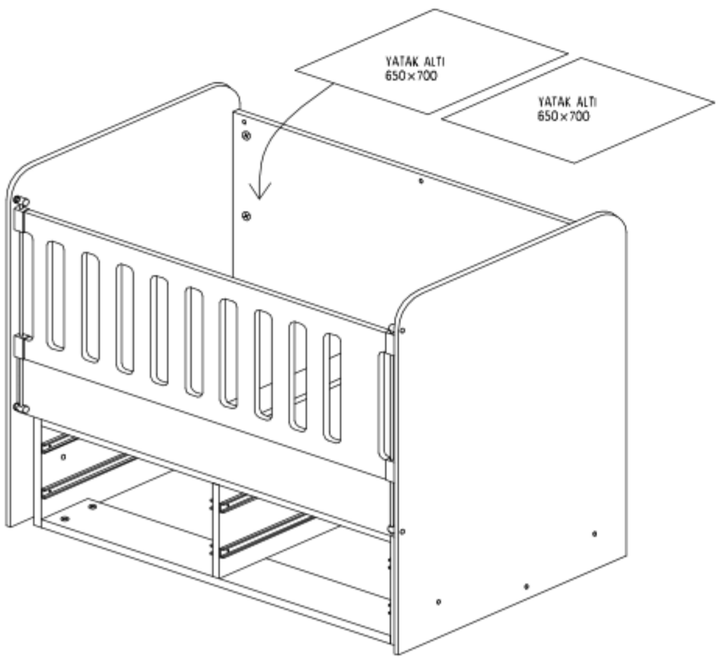

CEKMECE TOPLAMA ve YERINE MONTAJI

ASAMA:8

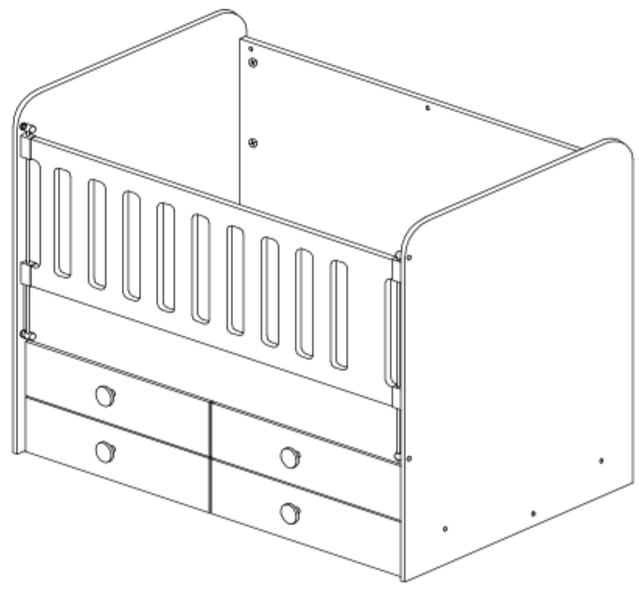

CEKMECE TOPLAMA

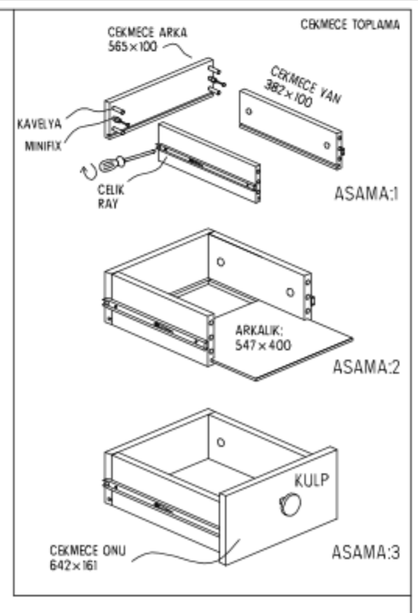

BEBECCO